CONFIGURAÇÃO DE PENAS P/ PLOTAGEM

COR		ESP.
1	07	0,1
2	07	0,2
3	07	0,3
4	07	0,4
5	07	0,5
6	07	0,6
7	07	0,25
8	07	0,09
9	07	0,15
140	140	0,15
162	162	0,15

DIAGRAMA MULTIFILAR

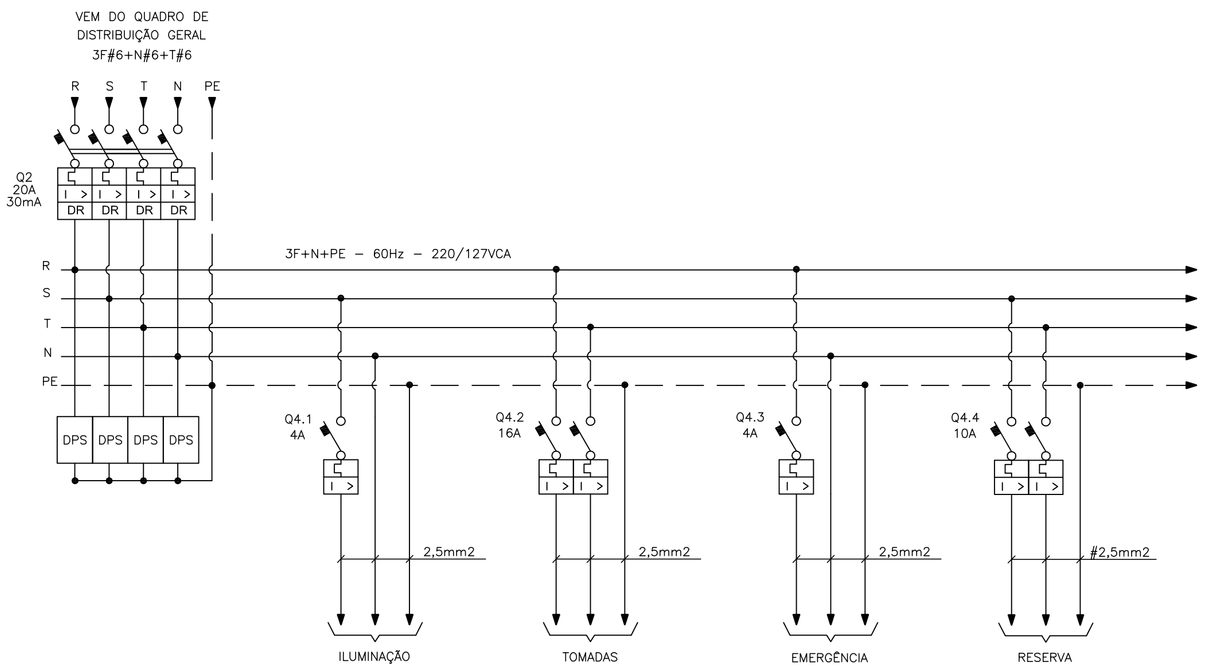

DETALHE PLAQUETAS

TIPO	TAMANHO (mm)	GRAVAÇÃO				QUANT. LINHAS
		DIMENSÕES (mm)			QUANT. DIGITOS POR LINHAS	
	A x B	C	D	E		
1	17 x 37	5	30	–	12	3
2	25 x 30	10	25	3	4	2
3	15 x 40	5	35	3	14	2
4	17 x 60	4.5	55	3	14	3
5	20 x 60	5	55	3	14	3
6	25 x 90	5	80	3	28	3
7	50 x 120	10	110	3	17	2
8	50 x 200	12	180	3	17	3
9	35 x 90	5	80	3	28	5

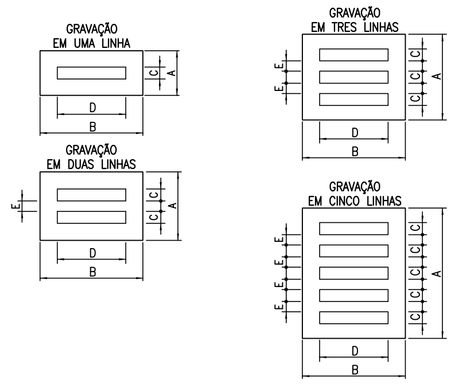

SIMBOLOGIA

SÍMBOLO	DESCRIÇÃO
	CONDUTOR FASE
	CONDUTOR NEUTRO
	ELETRODUTO CONDUTOR TERRA
	DISJUNTOR TERMOMAGNÉTICO MONOPOLAR
	DISJUNTOR TERMOMAGNÉTICO BIPOLAR
	DISJUNTOR GERAL TERMOMAGNÉTICO TRIPOLAR DIFERENCIAL
SPS	DISPOSITIVO DE PROTEÇÃO CONTRA SURTOS
	CONEXÃO ELÉTRICA FIXA

NOTAS

1 – DIMENSÕES EM MILÍMETRO, EXCETO ONDE INDICADO.
2 – A SEÇÃO DOS CONTUTORES ESTÃO EM mm2.
3 – OS NÚMEROS INSCRITOS NUM RETÂNGULO EX.: (2), INDICAM O ITEM DA LISTA DE PLAQUETAS, CONTIDA NESTA PRANCHA.
4 – OS NÚMEROS INSCRITOS NUM CÍRCULO EX.: (2), INDICAM O ITEM DA LISTA DE MATERIAL, CONTIDA NESTA PRANCHA.
5 – FURAR A PLACA DE POLICARBONATO PARA ACESSO AOS COMANDOS DOS DISJUNTORES.
6 – PARA LOCALIZAÇÃO DO QUADRO, VER FOLHA Nº 0876.DS.046.E.0014/00
7 – PLAQUETAS RETANGULARES DE 2,4mm DE ESPESSURA, EM PLÁSTICO LAMINADO NA COR PRETA INSCRIÇÃO EM BRANCO.

OPÇÕES PARA FIXAÇÃO:

☒ PLAQUETA APARAFUSADA
☐ PLAQUETA REBITADA
☐ PLAQUETA COLADA COM LOCTITE No. 454

LISTA DE PLAQUETAS

ITEM	TIPO	INSCRIÇÕES NA PLAQUETA			QTD.
		LINHA 1	LINHA 2	LINHA 3	
1	6	QUADRO DE	ILUMINAÇÃO E TOMADAS	Nº DE FASES: 3	01
2	6	DPS	NEUTRO		01
3	3	DPS	FASE R		01
4	3	DPS	FASE S		01
5	3	DPS	FASE T		01
6	2	R			01
7	2	S			01
8	2	T			01
9	1	BARRA DE	NEUTRO		01
10	1	BARRA DE	TERRA		01
11	3	DISJUNTOR	RESID. GERAL		01
12	3	RESERVA			01
13	3	TOMADA			01
14	3	EMERGÊNCIA			01
15	3	ILUMINAÇÃO			01

QUADRO DE CARGAS

EQUIPAMENTO : QUADRO DE LUZ E FORÇA (EEAT) - QDLF -02 | TENSÃO NOMINAL : 220/127V | EQUIPAMENTO A MONTANTE : QUADRO DE DISTRIBUIÇÃO GERAL - | CIRCUITO DE ALIMENTAÇÃO : 0.4

CIRCUITO	FINALIDADE	POTÊNCIA ATIVA		TENSÃO NOMINAL (VOLTS)	Nº FASES	η (%)	FD	cosφ	CORRENTE NOMINAL (A)	CORRENTE PROJETO (A)	DISJUNTOR (A)	CONDUTOR (mm²)			FASE R (VA)	FASE S (VA)	FASE T (VA)	CARGA INSTALADA			POT. DEMANDADA		
		VALOR	UNID.									FASE	NEUTRO	TERRA				ATIVA (W)	REAT. (VAR)	APAR. (VA)	ATIVA (W)	REAT. (VAR)	APAR. (VA)
4.1	ILUMINAÇÃO	300,0	W	127,00	1,00	1,00	1,00	1,00	2,36	2,95	4,00	2,50	2,50	2,50	-	200,00	-	300,00	0,00	300,00	300,00	0,00	300,00
4.2	TOMADAS	2800,0	W	220,00	2,00	1,00	0,50	1,00	12,73	15,91	16,00	2,50	2,50	2,50	1400,00	-	1400,00	2800,00	0,00	2800,00	1400,00	0,00	1400,00
4.3	ILUMINAÇÃO EMERGÊNCIA	20,0	W	127,00	1,00	1,00	0,20	1,00	0,16	0,20	4,00	2,50	2,50	2,50	20,00	-	-	20,00	0,00	20,00	4,00	0,00	4,00
4.4	RESERVA	1750,0	W	220,00	2,00	1,00	0,00	1,00	7,95	9,94	10,00	2,50	2,50	2,50	-	875,00	875,00	1750,00	0,00	1750,00	0,00	0,00	0,00
4	ALIMENTADOR DO QDLF	4870,0	W	220,00	3,00	-	0,35	1,00	12,78	15,98	20,00	6,00	6,00	6,00	1420,00	1075,00	2275,00	4870,00	0,00	4870,00	1704,00	0,00	1704,00

DETALHAMENTO DE CONTRUÇÃO

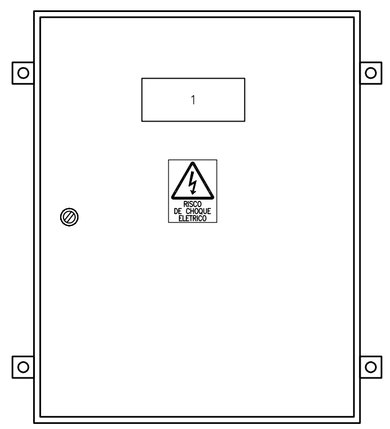

VISTA FRONTAL EXTERNA
ESC.: 1/5

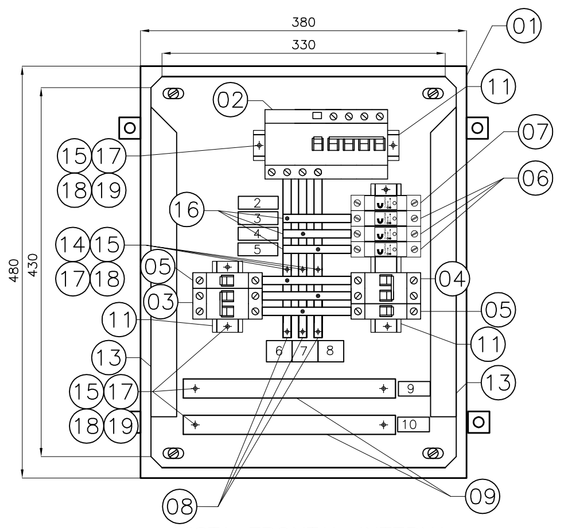

VISTA FRONTAL INTERNA
ESC.: 1/5

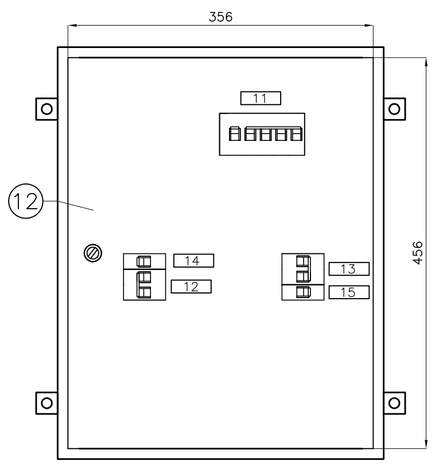

VISTA FRONTAL INTERNA DA PLACA DE POLICARBONATO
ESC.: 1/5

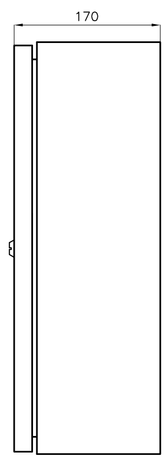

VISTA LATERAL EXTERNA
ESC.: 1/5

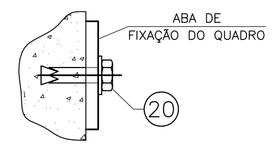

FIXAÇÃO
SEM ESCALA

DETALHE – PLACA DE ADVERTÊNCIA
ESC.: 1/2

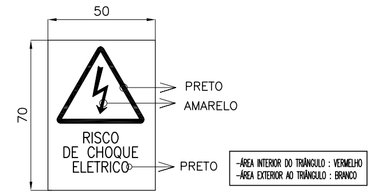

OBS.: PLACA EM CHAPA DE ALUMÍNIO, COM FIXAÇÃO POR PARAFUSO.

LISTA DE MATERIAL

ITEM	TAG	DESCRIÇÃO	QUANT.
1	-	QUADRO ELÉTRICO NAS DIMENSÕES (480x380x170)mm, REF. CS-4838-17, CEMAR.	1
2	2	MINI DISJUNTOR DIFERENCIAL CX. MOLDADA TRIPOLAR TERMOMAGNETICO 30mA/In=20A/CURVA C/Icu=15kA (400Vca) NBR NM 60898, REF. DS204MAC-C20-0,03 ABB	1
3	Q2.4	MINI DISJUNTOR CX. MOLDADA BIPOLAR TERMOMAGNETICO In=10A/CURVA C/Icu=36kA (230Vca) IEC 60947-2, REF. S802N-C10 ABB.	1
4	Q2.2	MINI DISJUNTOR CX. MOLDADA BIPOLAR TERMOMAGNETICO In=16A/CURVA C/Icu=36kA (230Vca) IEC 60947-2, REF. S802N-C16 ABB.	1
5	Q2.1-Q2.3	MINI DISJUNTOR CX. MOLDADA MONOPOLAR TERMOMAGNETICO In=4A/CURVA C/Icu=25kA (230Vca) IEC 60947-2, REF. S201 P-C 4 ABB.	2
6	-	DISPOSITIVO DE PROTEÇÃO CONTRA SURTOS (DPS) PARA FASES, Vn=127V, Vc=175V, Isn=15kA, Imax=40kA, REF. VCL175 V 40KA CLAMPER.	3
7	-	DISPOSITIVO DE PROTEÇÃO CONTRA SURTOS (DPS) PARA NEUTRO, Vn=127V, Vc=175V, Isn=15kA, Imax=40kA, REF. VCL N/PE CLAMPER.	1
8	-	BARRA RETANGULAR DE COBRE ELETROLÍTICO 3/8"x3/16" DIM. (9,53x4,16x445)mm	3
9	-	BARRA RETANGULAR DE COBRE ELETROLÍTICO 3/8"x3/16" DIM. (9,53x4,16x250)mm	2
10	-	BARRA RETANGULAR DE COBRE ELETROLÍTICO 3/8"x3/16" DIM. (9,53x4,16x126)mm	6
11	-	TRILHO P/FIXAÇÃO BICROMATIZADO LISO, 35mm, 2m, DIN, REF. 93.66.02 CEMAR	1
12	-	CHAPA DE POLICARBONATO TRANSPARENTE ESPESSURA 4 mm; DIM. (448x728)mm.	1
13	-	CANALETA TIPO "ABERTA" COM TAMPA. EM PVC CINZA DIM. 50x30x2000mm (AxLxC) - VK 50030	1
14	-	ISOLADOR BAIXA TENSAO 0.5 kV EM EPOXI DIM. 16x25mm (DxA); ROSCA M5	9
15	-	PARAFUSO CABEÇA SEXTAVADA M5x20mm EM AÇO GALVANIZADO	19
16	-	PARAFUSO CABEÇA SEXTAVADA M5x100mm EM AÇO GALVANIZADO	9
17	-	ARRUELA LISA Ø5,3 DIN125B EM AÇO GALVANIZADO	19
18	-	ARRUELA DE PRESSÃO Ø5,1 DIN127A EM AÇO GALVANIZADO	19
19	-	PORCA SEXTAVADA M5 DIN934 EM AÇO GALVANIZADO	19
20	-	CHUMBADOR CBA COM PARAFUSO Ø3/8"	4

ESTE DESENHO É PROPRIEDADE DA COMPANHIA ESPÍRITO SANTENSE DE SANEAMENTO – CESAN E NÃO PODE SER COPIADO SEM SUA AUTORIZAÇÃO.

NÚMEROS	TÍTULOS	Nº	LOCAL	DISCRIMINAÇÃO	DES.	DIV.	GER.	DATA
PRINCIPAIS DESENHOS DE REFERÊNCIA		REVISÃO						

CANCELA E SUBSTITUI O DESENHO NÚMERO:

CANCELADO E SUBSTITUÍDO PELO DESENHO NÚMERO:

CENTRO DE DOCUMENTAÇÃO
RECEBIDO: __/__/__
Nº DOC.: _____ ASS.: _____
APROVAÇÃO CESAN:
ASS.: _____ MATR.: _____
UNID.: _____ DATA: __/__/__
ESTA APROVAÇÃO NÃO ISENTA A CONTRATADA DE SUAS RESPONSABILIDADES LEGAIS.

EMITENTE: Etep Consultoria, Gerenciamento e Serviços

PROJETADO:	COORDENADOR:
ANDRE MIRANDA DAHER	ARTUR AUGUSTO OLIVEIRA NEVES
CREA: 16142/D REGIÃO: ES	CREA: 045302/D REGIÃO: RJ
DESENHO: Andre Miranda Daher	Nº DES. PROJETISTA: 0876.DS.046.E.0015/00
DATA: 15 / 06 /2012	

RESPONSÁVEL TÉCNICO: ENGº ARTUR AUGUSTO OLIVEIRA NEVES
CREA: 045302/D REGIÃO: RJ ART Nº:82011002094 DATA: 22/02/2011

EMISSÃO CESAN	DATAS
PROJETADO:	
CREA:	
DESENHADO:	
VERIFICADO: ENGº WELINGTON LIMA	
DIVISÃO: ENGº NESTOR GORZA JUNIOR	
GERÊNCIA: ENGº DOUGLAS OLIVEIRA COUZI	

CESAN

MUNICÍPIO: STA MARIA JETIBÁ | DISTRITO: | BAIRRO: SEDE

NOME DO EMPREENDIMENTO: AMPLIAÇÃO DO SISTEMA DE ABASTECIMENTO DE ÁGUA DE SANTA MARIA JETIBÁ

TÍTULO: ETA SANTA MARIA DE JETIBÁ
PROJETO ELÉTRICO – EEAT
QUADRO DE ILUMINAÇÃO E FORÇA – QDLF–02

ESCALA:	FOLHA:	Nº CESAN	REV:
INDICADA	02 / 05	0–000–000–00–0–XX–0000	00